CA1413

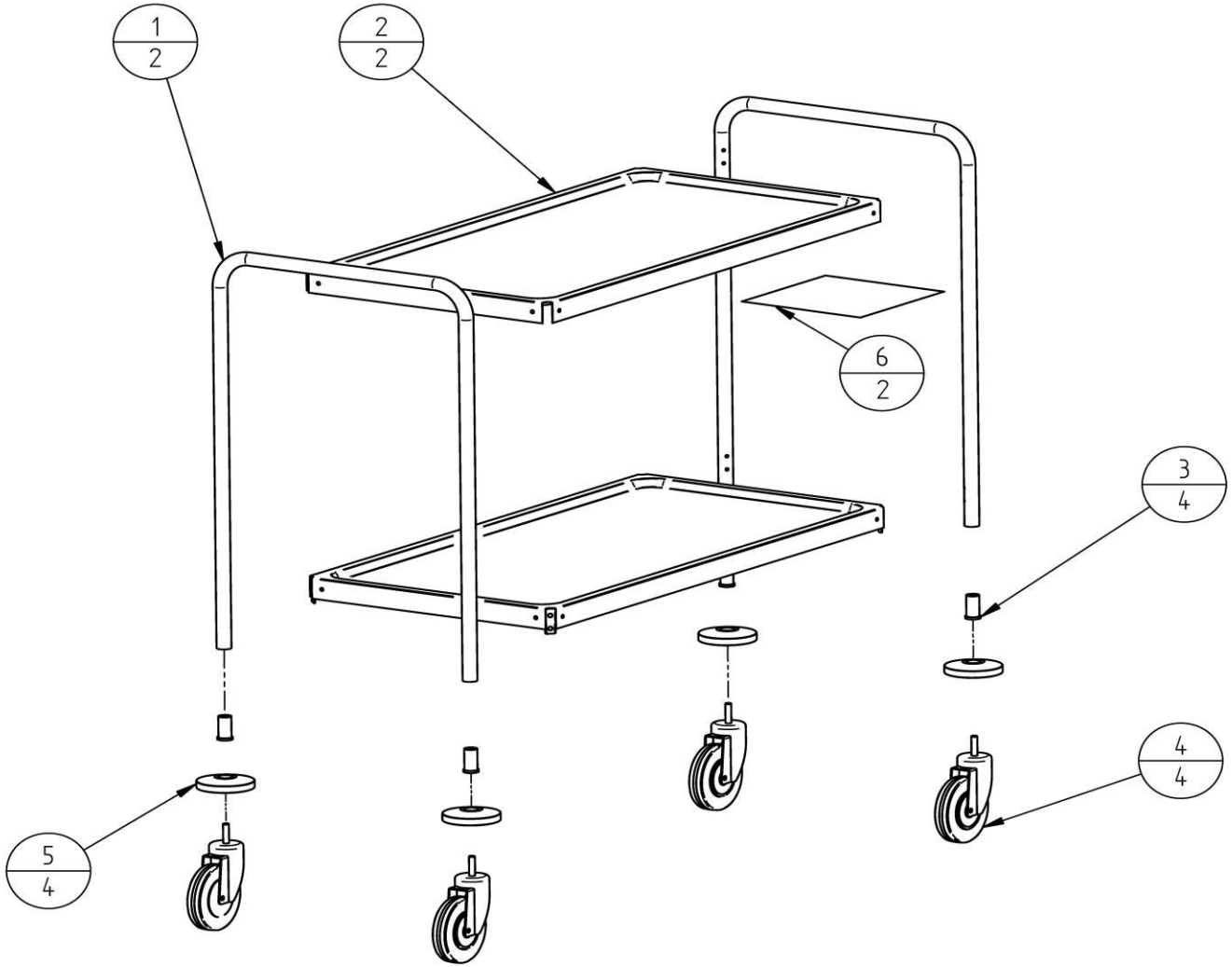

N.POZ.	CODICE	DENOMINAZIONE	QUAN.	PREZZO
1	SL51966	SPALLA	2	
2	SL51964	PIANO	2	
3	SL50047	BOCCOLA	4	
4	SL50068	RUOTA	4	
5	SL50420	PARACOLPO	4	
6	SL50036	ANTIROMBO	2	