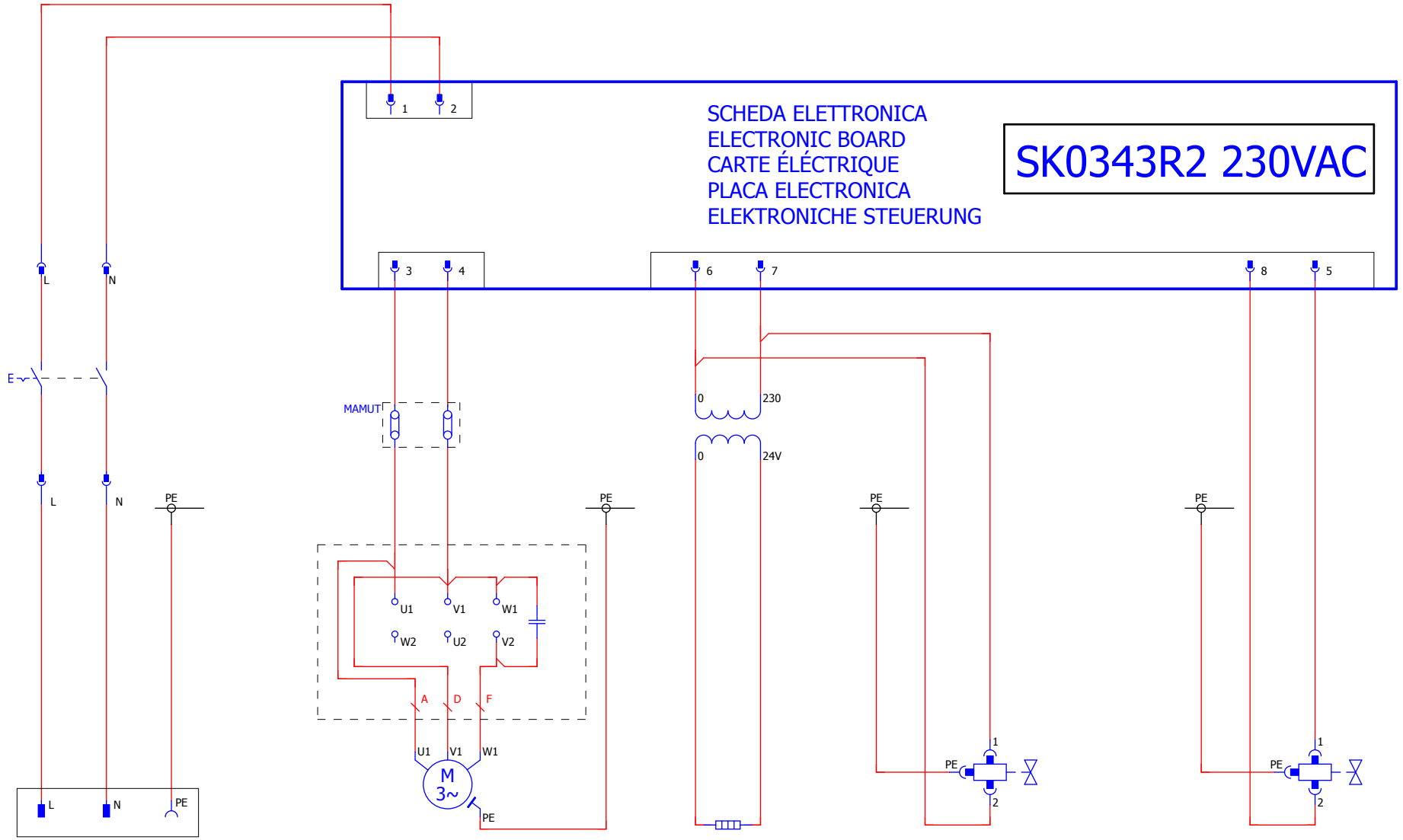

CONNETTORE ALIMENTAZIONE
POWER SOURCE CONNECTOR
CONNECTEUR ALIMENTATION
CONECTOR ALIMENTACÌON
STECKVORRICHTUNG ZULEITUNG

POMPA VUOTO
VACUUM PUMP
POMPE DU VIDE
BOMBA DE VACÌO
VAKUUMPUMPE

BARRA SALDANTE
SEALING BAR
BARRE DE SOUDURE
BARRA SOLDANTE
SCHWEIßLEISTE

ELETTROVALVOLA DI SALDATURA
SEALING SOLENOID VALVE
ELECTROVANNE DE SOUDURE
ELECTROVALVULA PARA SOLDAR
ELEKTROVENTIL FÜR SCHWEIßUNG

ELETTROVALVOLA DI SCARICO 2V
2V DRAIN ELECTROVALVE
ELECTROVANNE DÉCHARGE 2V
ELECTROVALVULA DE DESCARGUE 2 VIAS
ELEKTROVENTIL AUSLASS 2 WEGE

= AR + MCB

			Data	04/04/2013		
			Elab.	UTENTE7		
			Verificato			
Modifica	Data	Nome	Origine		Sostituzione di	Sostituito con

Foglio prec.
Foglio 1
Foglio succ.