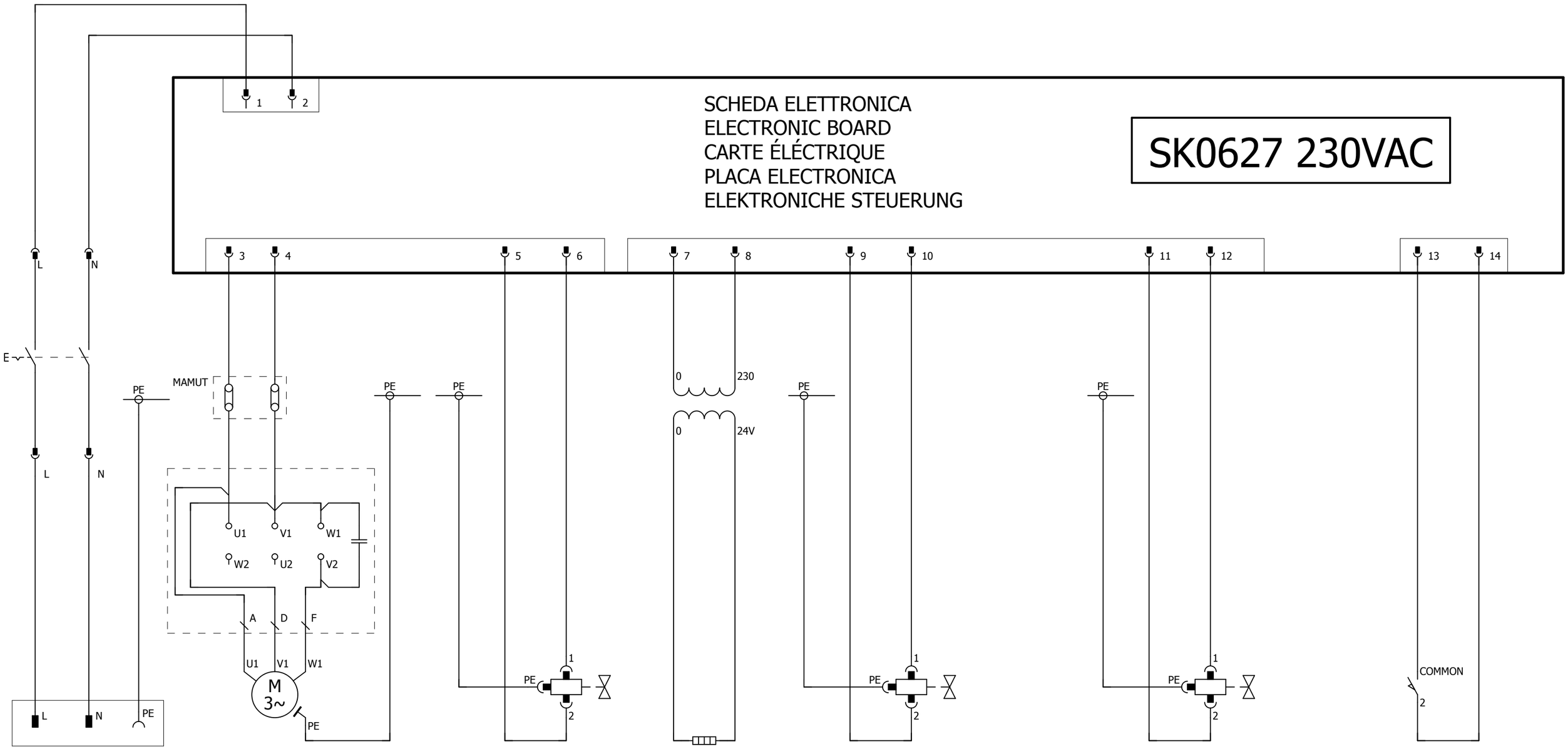

CONNETTORE ALIMENTAZIONE	POMPA VUOTO	ELETTROVALVOLA GAS INERTE	BARRA SALDANTE	ELETTROVALVOLA DI SALDATURA	ELETTROVALVOLA DI SCARICO 2V	MICRO CHIUSURA CAMPANA
POWER SOURCE CONNECTOR	VACUUM PUMP	IDLE GAS ELECTROVALVE	SEALING BAR	SEALING SOLENOID VALVE	2V DRAIN ELECTROVALVE	MICRO LID CLOSURE
CONNECTEUR ALIMENTATION	POMPE DU VIDE	ELECTROVANNE GAZ INERTE	BARRE DE SOUDURE	ELECTROVANNE DE SOUDURE	ELECTROVANNE DÉCHARGE 2V	MICRO FERMETURE CLOCHE
CONECTOR ALIMENTACÌON	BOMBA DE VACÌO	ELECTROVALVULA GAS INERTE	BARRA SOLDANTE	ELECTROVALVULA PARA SOLDAR	ELECTROVALVULA DE DESCARGUE 2 VIAS	MICROINTERRUPTOR CIERRA TAPA
STECKVORRICHTUNG ZULEITUNG	VAKUUMPUMPE	ELEKTROVENTIL FÜR BEGASUNG	SCHWEIßLEISTE	ELEKTROVENTIL FÜR SCHWEIßUNG	ELEKTROVENTIL AUSLASS 2 WEGE	MIKROSHALTER

= AR + MCB

Foglio prec.

Foglio 1

Foglio succ.

			Data	29/07/2015		
			Elab.	utente7		
			Verificato			
Modifica	Data	Nome	Origine		Sostituzione di	Sostituito con